NEW

The CastAway™-CTD

с программным обеспечением для профилирования и анализа

CastAway-CTD от YSI - это легкий, простой в использовании прибор, созданный для оперативного получения точных профилей электропроводности, температуры и глубины. Сочетание уникальной шестиэлектродной ячейки электропроводности и технологий Bluetooth и GPS делает прибор одновременно и удобным в использовании, и точным.

CastAway - это многофункциональное устройство, сочетающее в себе современные технологии и простоту в использовании. Прибор создан для профилирования толщи вод до глубин 100 м.

Размером с ладонь, CastAway-CTD можно просто опускать одной рукой. Каждое измерение привязывается по времени и координатам через встроенный GPS - приемник. Широта и долгота места записываются перед и после каждого измерения. Профили электропроводности, температуры, солености и скорости звука можно просмотреть на цветном LCD экране прямо в море.

"Сырые данные" можно скачать в любое время через Bluetooth на ПК для дальнейшего анализа. Крепкий корпус, не восприимчивый к коррозии, питание от батарей AA, отсутствие необходимых специальных устройств делают CastAway-CTD удобным для измерений. Все, что требуется оператору для управления CastAway-CTD, включая скачивание и просмотр данных, помещается в небольшом контейнере.

Приоритеты использования:

- Океанология шельфа
- Гидрология
- Аквакультура

Полезен для:

- Обнаружения клина соленых вод
- Гидрографии
- Профилей скорости звука
- Верификации данных
- Исследований эстуариев

The CastAway-CTD
Оперативные, надежные данные в корпусе размером с ладонь!

Pure Data for a Healthy Planet.®

- *GPS, дата и время*
- *Неинерционные датчики*
- *Герметичный корпус как в воде, так и на воздухе*
- *Bluetooth*
- *Не требует калибровки пользователем*
- *Не требует дополнительных кабелей, ПК и специальных устройств!*

www.ysi.com/castaway

Технические характеристики

Память	15 Мб (более 750 измерений)
Связь	Bluetooth 2 класса, диапазон работы до 10 м
Питание	2 щелочные батареи размера "AA", 40 часов непрерывной работы
Формат данных	ASCII (CSV) Hypack Matlab
Диапазон использования	Диапазон глубин 0-100 м Диапазон температур -5 - 40 C Температура хранения -10 - 50 C
Режимы работы	Профилирование (вверх/вниз) Точечные измерения
ПО	Windows XP/Vista/7 GPS Мультиязычное Визуализация, фильтрация, экспорт/импорт
Аксессуары	Прочный переносной кейс Полиуретановый чехол Трос 15 м для постановок Заглушка для Bluetooth Два крепежных карабина Три магнитных стилуса Щетка для чистки
Инерционность термистора	Менее чем 200 мс
Частота измерений	5 Гц
Вес	В воздухе: 0.45 кг В воде: 0.03 кг

Обычные батареи "AA" и место для хранения стилуса

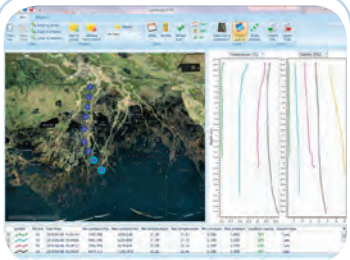

Фото экрана с картой дельты реки, полученной с помощью CastAway-CTD. Была собрана 21 проба менее чем за 3.5 часа

Каждый CastAway-CTD поставляется в прочном кейсе в комплекте с аксессуарами

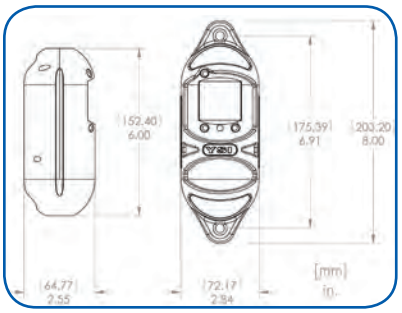

Чтобы заказать или получить больше информации, обращайтесь к

YSI Environmental.

800 897 4151 (US)
+1 937 767 7241 (Globally)
www.ysi.com

YSI Environmental
+1 937 767 7241
Fax +1 937 767 9353
environmental@ysi.com

YSI Integrated Systems & Services
+1 508 748 0366
systems@ysi.com

SonTek/YSI
+1 858 546 8327
inquiry@sontek.com

YSI Gulf Coast
+1 225 753 2650
gulfcoast@ysi.com

YSI Hydrodata (UK)
+44 1462 673 581
europe@ysi.com

YSI Nanotech (Abu Dhabi)
+971 25631316
samer@nanotech.co.jp

YSI South Asia
+91 9891220639
sham@ysi.com

YSI (Hong Kong) Ltd
+852 2891 8154
hongkong@ysi.com

Выводные параметры CastAway-CTD

	Диапазон	Разрешение	Погрешность	Измеряемая или вычисляемая
Электропроводность	0 - 100,000 мкС/см	1 мкС/см	± 0.25% ± 5 мкС/см	Измеряемая
Температура	-5° - 45° C	0.01° C	± 0.05° C	Измеряемая
Давление	0 - 100 дцБ	0.01 дцБ	± 0.25% ПШ	Измеряемая
Соленость	До 40 епс	0.01 (PSS-78)	± 0.1 епс	PSS-78 [4]
Скорость звука	1400 - 1730 м/с	0.01 м/с	± 0.15 м/с	Chen-Millero
Плотность [1]	0 - 1035 кг/м3 [3]	0.004 кг/м3 [3]	± 0.02 кг/м3 [3]	EOS80 [5]
Глубина	0 - 100 м	0.01 м	± 0.25% ПШ	EOS80 [5]
Удельная электропроводность [2]	0 - 250,000 мкС/см	1 мкС/см	± 0.25% ±5 мкС/см	EOS80 [5]
GPS			10 м	

[1]Основана на точности измерений температуры
[2]Основана на 100,000 мкС/см при -5 C
[3]Практическая шкала солености 1978
[4]Chen-Millero, 1977. Speed-of-sound in sea water at high pressures
[5]Международное уравнения состояния морской воды (1980)

Компания Технополь
141980, г. Дубна, ул. Энтузиастов 5-183,
тел: 8 (496) 213-3935, факс: 8 (496) 212-7996
E-mail: technopole@dubna.ru,
www.technopolecom.ru

ISO 9001
ISO 14001
Yellow Springs, Ohio Facility

CastAway*, Pure Data for a Healthy Planet and Who's Minding the Planet? are registered trademarks of YSI Incorporated.
© 2010 YSI Incorporated
Printed in USA E97 0910
*Patent pending.

CE

YSI *incorporated*
Who's Minding the Planet?®